CR-RS485R-REV2_2

Isolated RS485 to RS485/RS232 Repeater

Data Sheet

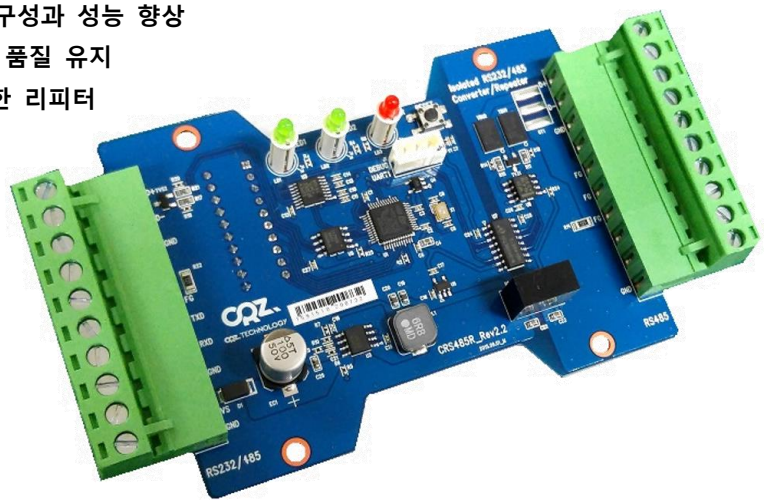

- 절연형 RS485 to RS485/RS232 리피터
  - ✓ 양단 신호간 전기적으로 절연시켜 내구성과 성능 향상
  - ✓ 노이즈가 많은 열악한 환경에서 통신 품질 유지
- RS485/RS232 통신망의 신호 증폭을 위한 리피터
- Watchdog Reset 지원
- 내부 마이컴 사용
- 최적의 통신상태 유지
- 지원 통신속도
  - ✓ 4800, 9600, 19.2K, 38.4K,
  - ✓ 57.6K, 115.2K, 230.4K, 460.8K
- 데이터비트 8 bit
- 패리티
  - ✓ No, Even, Odd 중 선택 가능
- STOP 비트
  - ✓ 1, 1.5, 2 비트 중 선택 가능
- 추가 기능 업데이트 가능
- Input 전압 및 전류
  - ✓ 6V ~ 36 V / 3A
- Operating Temperature & Humidity
  - ✓ -30 ~ 80'C / 10 ~ 90% RH
- Storage Temperature & Humidity
  - ✓ -40 ~ 100'C / 5 ~ 95% RH

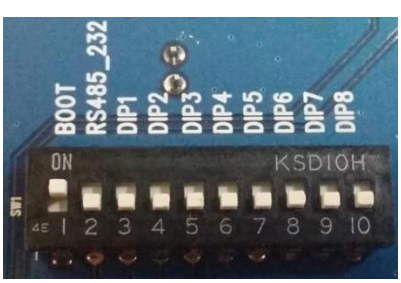

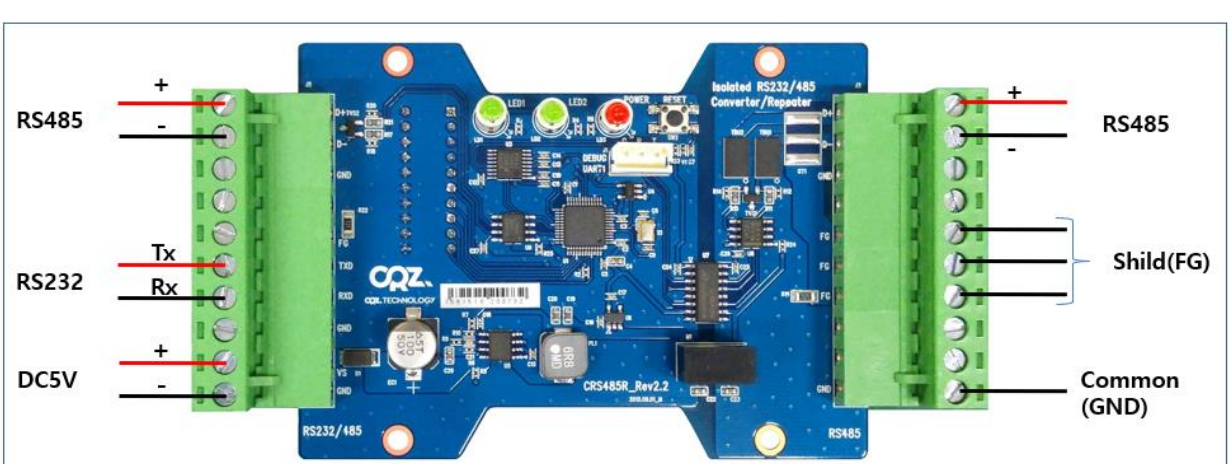

SW1 DIP Switch		
SW1_#1	FWDN	ON: DownLoad, OFF: Normal
SW1_#2	**RS485_232**	**ON: RS485, OFF: RS232**
SW1_#3 ~ #5	**DIP1 ~ DIP3**	**Baud Rate**
SW1_#6	DIP4	Not Used
SW1_#7, #8	**DIP5, DIP6**	**Stop Bits**
SW1_#9, #10	**DIP7, DIP8**	**Parity**

Baud Rate	DIP3	DIP2	DIP1
115200 bps	OFF	OFF	OFF
4800 bps	OFF	OFF	**ON**
9600 bps	OFF	**ON**	OFF
19200 bps	OFF	**ON**	**ON**
38400 bps	**ON**	OFF	OFF
57600 bps	**ON**	OFF	**ON**
230400 bps	**ON**	**ON**	OFF
460800 bps	**ON**	**ON**	**ON**

Stop Bits	DIP6	DIP5
Stop Bit 1	OFF	OFF
Stop Bits 2	OFF	**ON**
Stop Bits 1.5	**ON**	OFF
Stop Bit 1 (default)	**ON**	**ON**
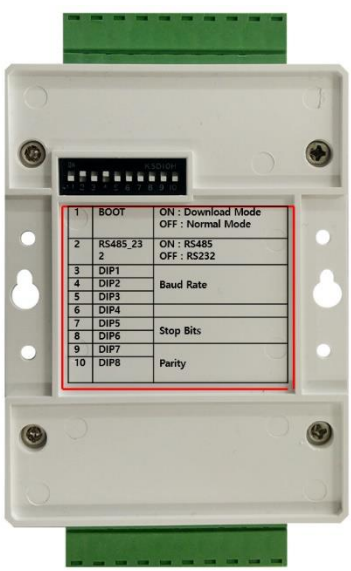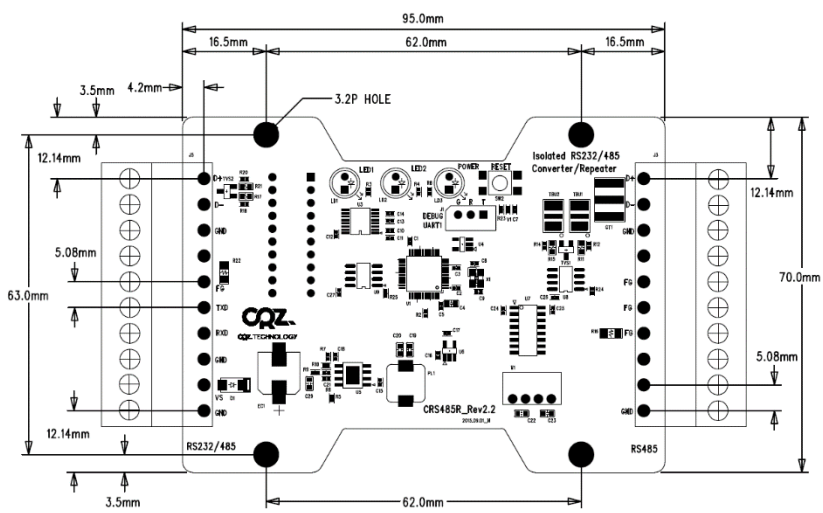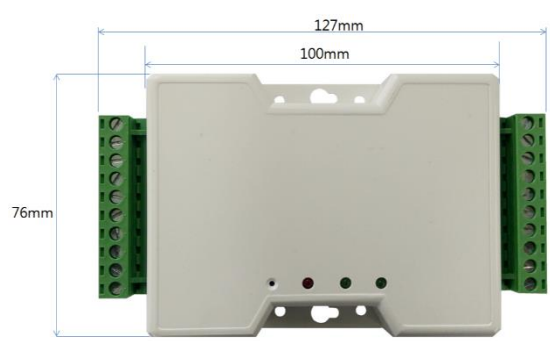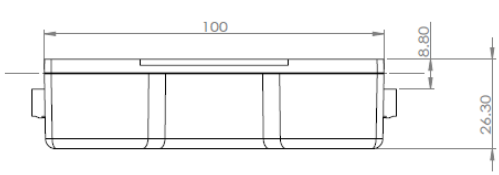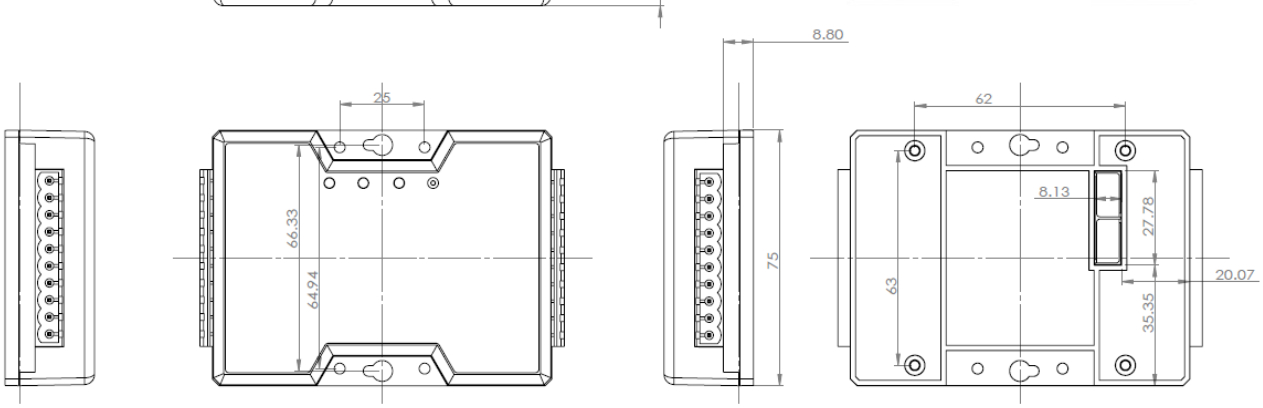
Parity	DIP8	DIP7
Parity No	OFF	OFF
Parity Even	OFF	**ON**
Parity Odd	**ON**	OFF
Parity No (default)	**ON**	**ON**